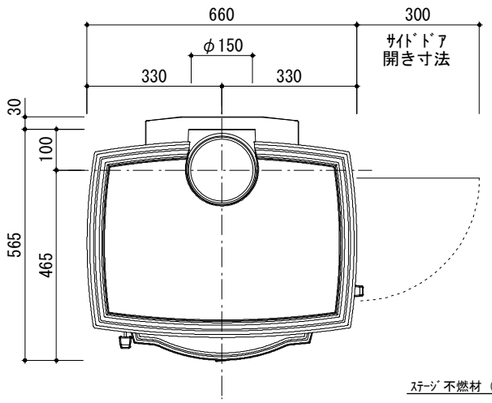

平　面　図

○本体仕様

定格出力	9kW(7,740kcal/h)
最高出力	11kW(9,460kcal/h)
熱効率	80%
本体寸法	W660×D565×H760mm
使用煙突径	φ150mm
本体重量	170kg
本体色	マットブラック(標準品)
口元(別売)	ｽﾀｰﾀｰ煙突ｾｯﾄ K-STRT
最低煙突高	4,000mm

○本体離隔距離

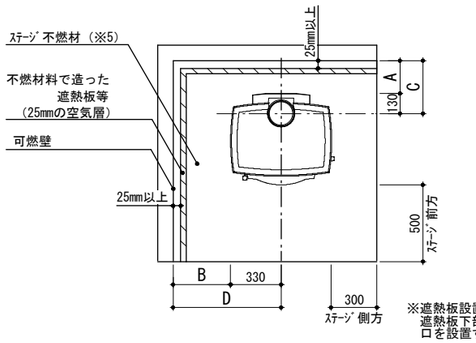

※遮熱板設置の場合、空気層対流のため、遮熱板下部に空気層面積の1/2以上、開口を設置すること。

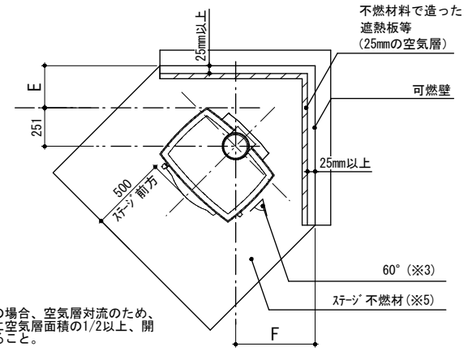

壁仕様	室内煙突	煙突直上立上時本体離隔距離(mm)					
		A	B	C	D	E	F
可燃壁 (空気層0mm)	シングル	405	400	535	730	300	551
可燃壁+遮熱板等不燃仕上 (空気層25mm)	シングル	405	205	535	535	284	535
可燃壁 (空気層0mm)	断熱直筒 2重直筒 ｼｰﾙﾄﾞ取付	220	400	350	730	300	551
可燃壁+遮熱板等不燃仕上 (空気層25mm)	断熱直筒 2重直筒 ｼｰﾙﾄﾞ取付	93	196(※2)	223	526	147	398

1. 薪ストーブ背面・側面遮熱壁の高さは本体設置面+1200以上となります。
   内装制限の緩和を適用する際は、別途法令を遵守しご検討ください。
※2. B寸法(196mm)は扉のない側面及び、常時側面扉を閉めた状態で使用する場合の離隔距離です。
※3. 右側面扉(薪供給用扉)開閉スペースを考慮のこと。(60°以上の開き角度が必要です。)
※4. 本体背面煙突接続芯：本体設置面+605mm。
※5. ステージの仕様は不燃材料で造り、熱抵抗値R=0.0525m2K/W以上の材料、厚みを確保してください。
   参考)熱抵抗値R=0.0525m2K/W以上の仕様例：ケイカル板t=12+床用タイルt=10
   ステージ仕上に金属板またはガラス等使用の場合、下地不燃板など金属以外の不燃材料併用してください。
6. 本体を設置する居室には建築基準法第28条、令第20条の3「火を使用する室等に設けなければならない換気設備」および、告示1826号の換気計算式により、換気設備を設けてください。
7. 設置に関しては所轄監督官庁との事前協議の指示に従ってください。
8. 煙突高さは機種毎の最低煙突高さ、屋根面からの離隔距離、トップ付近の障害物を考慮してください。
9. 計画換気設計において、居室内が必要以上に負圧にならないよう給気口の有効開口面積を確保してください。

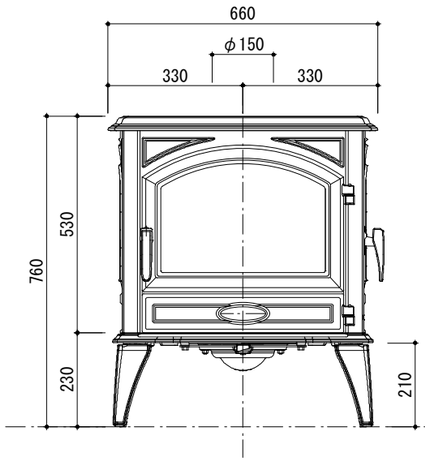

正　面　図

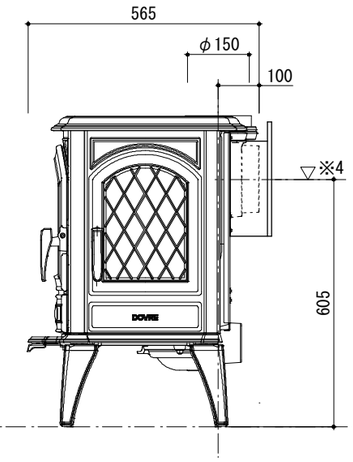

側　面　図

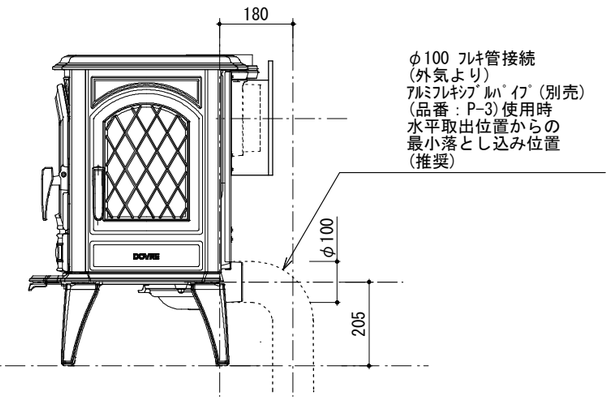

側　面　図(外気取入口)

Copyright (C) 2022 METOS Inc.

METOS
「人」の「心」と「体」をあたためる

REVISION AND ISSUES:	DATE:
離隔距離改訂	2022. 07. 08.

株式会社 メトス
METOS Inc.

SCALE: 1/15(A3)					PROJECT: 本体標準図	DATE: 2018. 08. 08.
承認	検図	設計	製図	担当	DRAWING TITLE: ドブレ640WD(ﾘｱﾋｰﾄｼｰﾙﾄﾞ付)	DRAWING No. MS-DD-00401
		関根	関根	-		